F3735/2

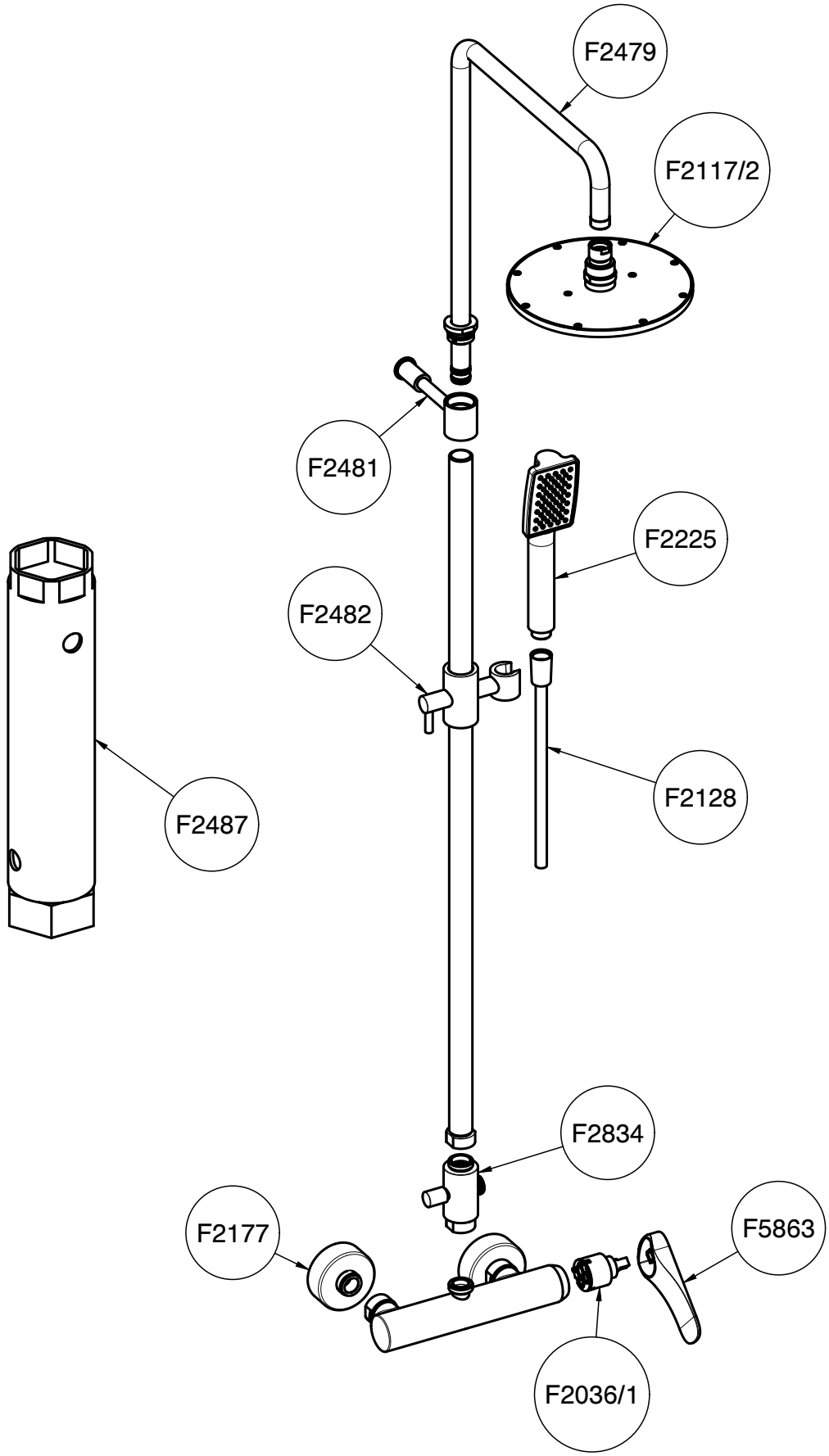
F2479
F2117/2
F2481
F2225
F2482
F2487
F2128
F2834
F2177
F5863
F2036/1